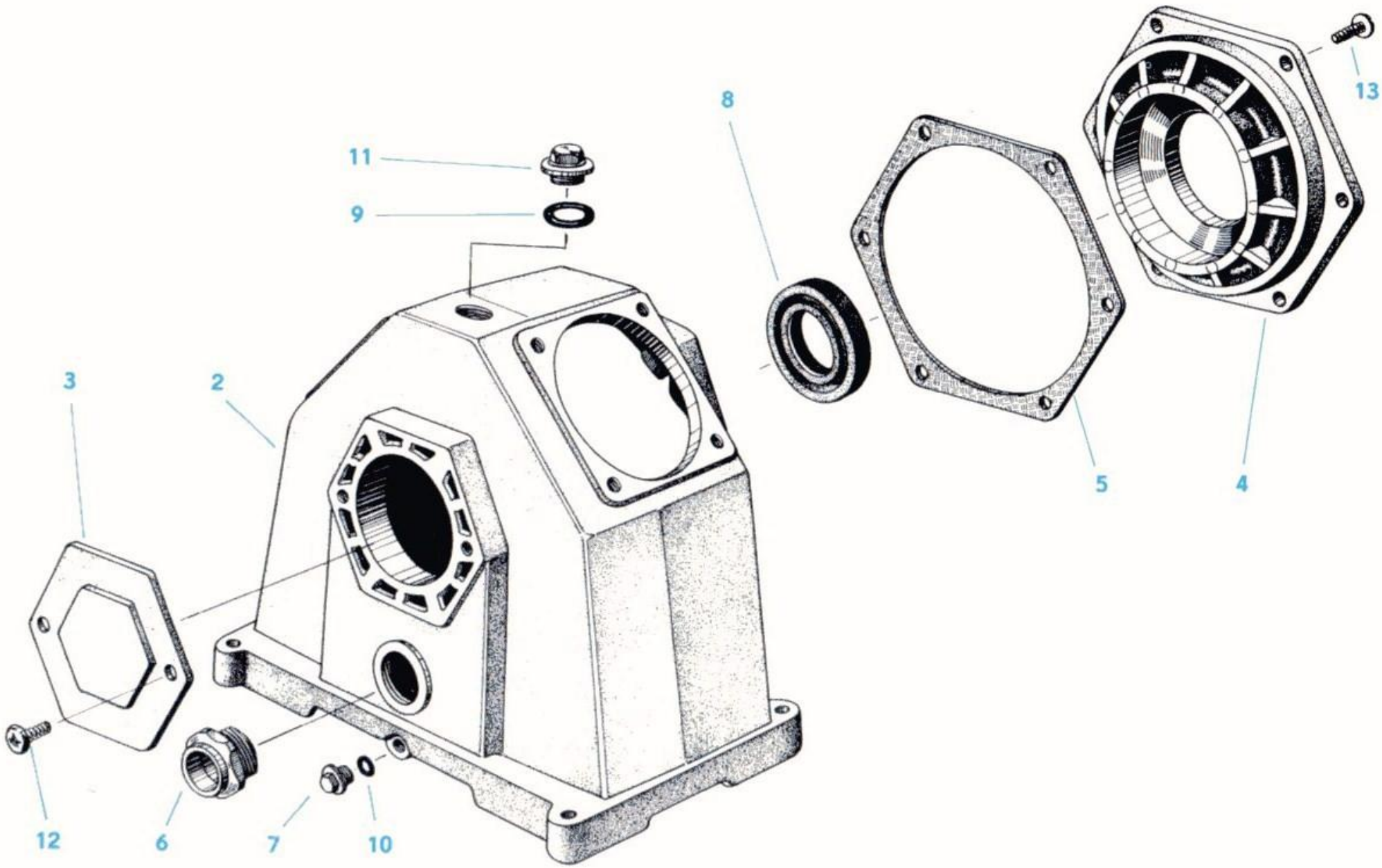
11
9
8
13
3
2
5
4
12
6
7
10

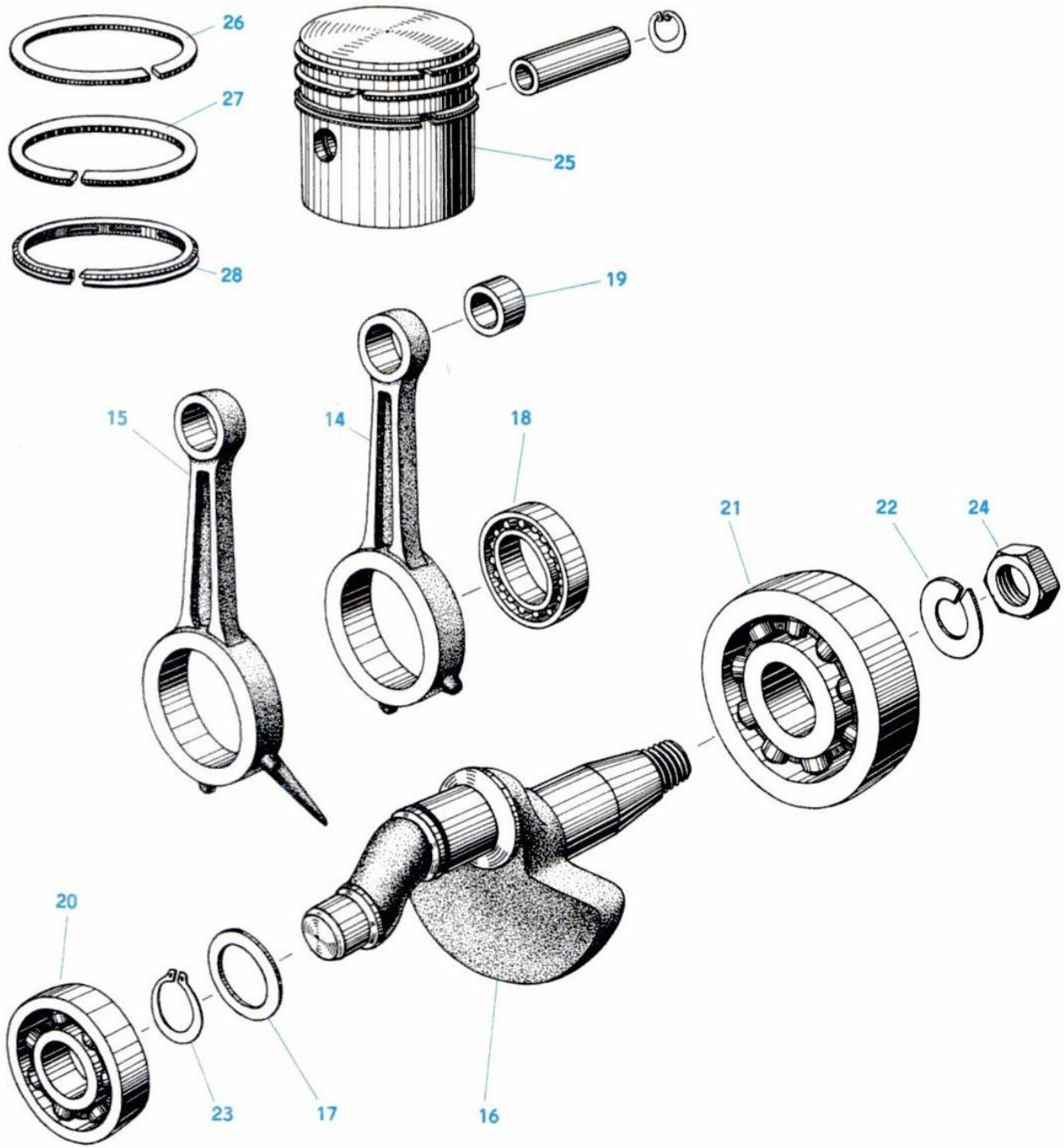
26
27
28
25
19
15
14
18
21
22
24
20
23
17
16

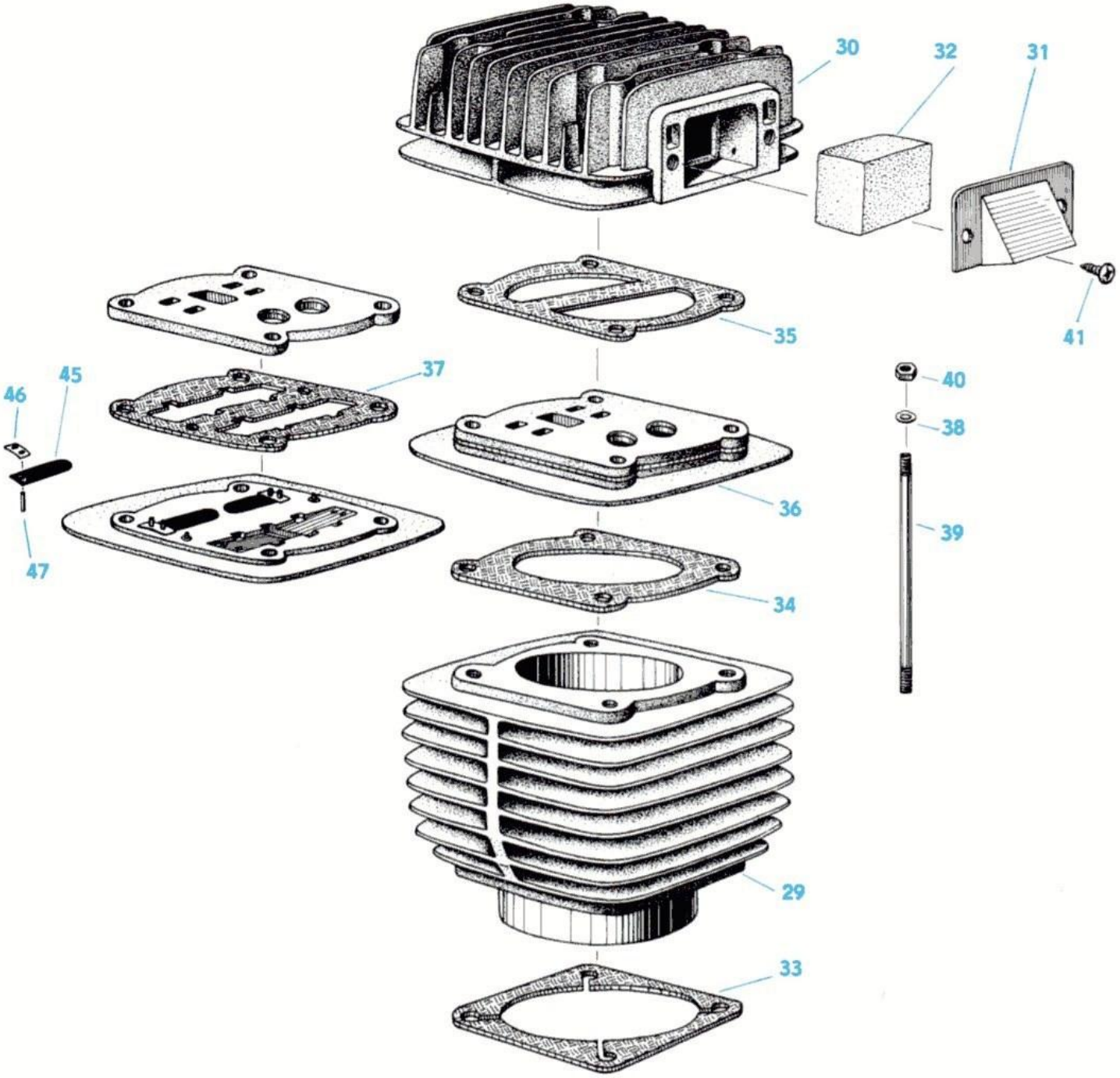
30
32
31
41
35
40
38
39
37
45
46
47
36
34
29
33

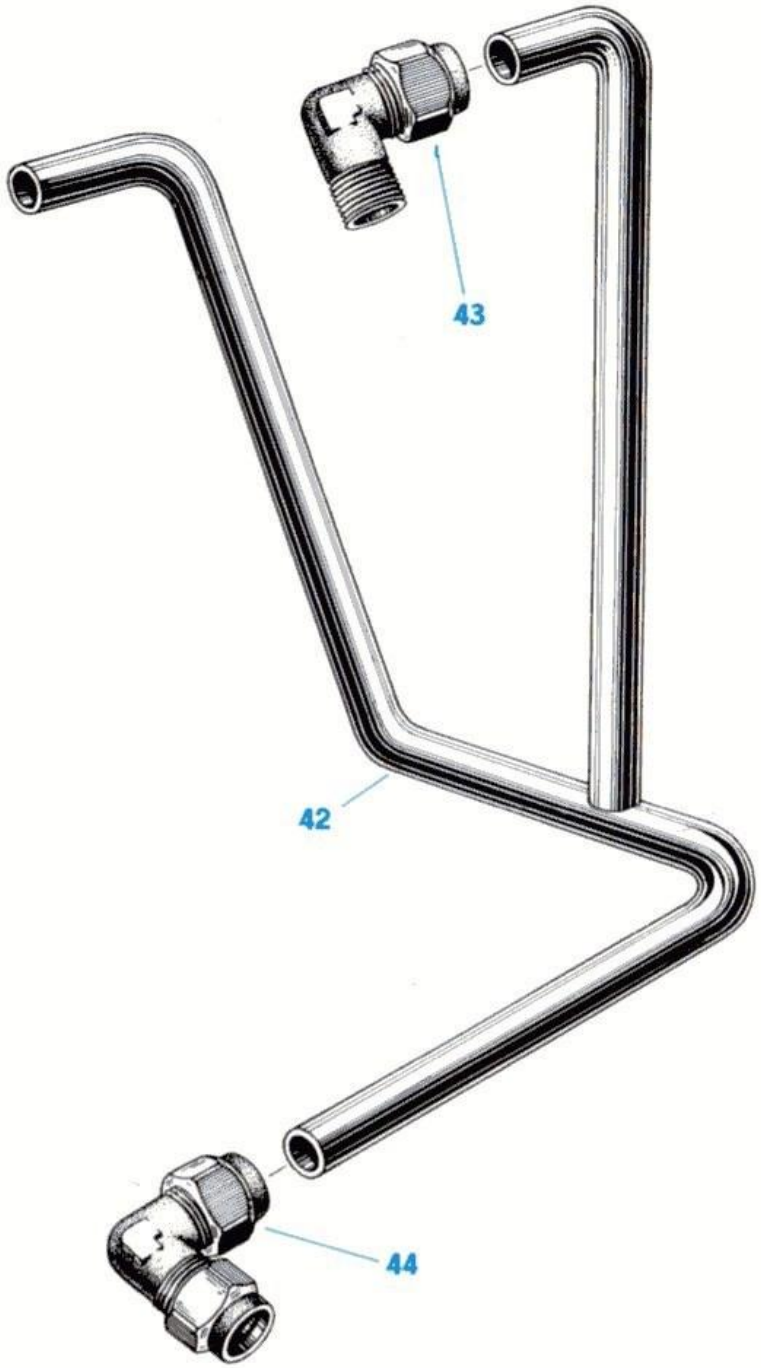
43
42
44

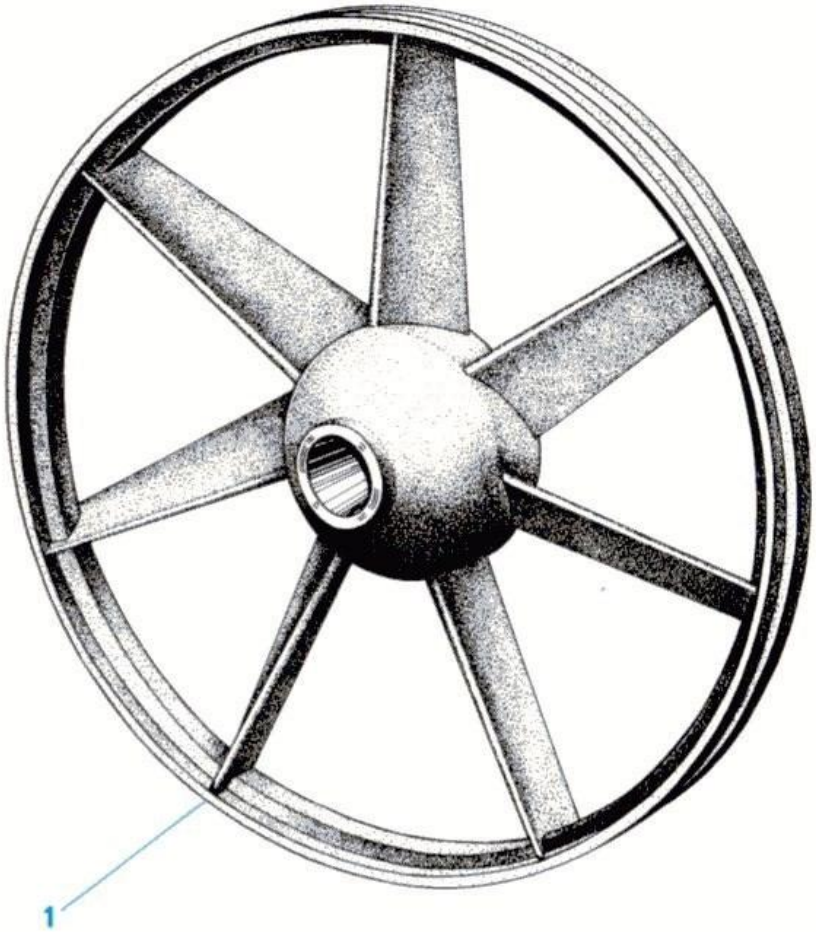
1